S.M.S.L

Hi-Res AUDIO

DO300

使用说明书

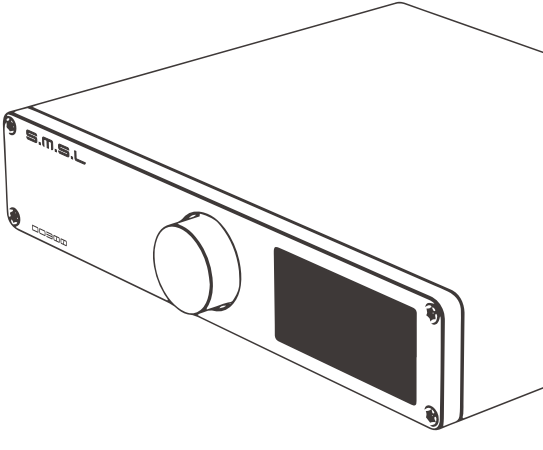

本说明书的内容可能会随版本更改, 如有变动, 恕不另行通知

Ver 1.0

安全注意事项

- 请将本音响系统安装在通风良好、阴凉、干燥、干净的位置，远离直射阳光热源、振动、灰尘、潮湿或寒冷。
- 只能使用本机指定的电压。使用高于指定数值的电压很危险，而且可能导致火灾，损坏本机或造成人身伤害。对于使用高于指定电压造成的任何损害，我司将不负任何责任。
- 不要试图自行改造或修理本机。如果需要任何服务，请与销售或者我司客服人员联系。不管有任何理由，都没有打开机壳的必要。
- 如果打算长时间不使用本机（比如度假时），请从墙壁交流电源插座上断开电源线的连接。

重要提示：

本说明书所提到的产品规格和资讯仅供参考。如有内容更新，恕不另行通知。

保修条款

一、服务期限

佛山双木三林科技有限公司承诺产品的良好品质，产品自售出之后7天内正常使用情况下出现故障，客户可以选择退货或者保修（不影响二次销售才可退货）。正常使用一年内出现故障可以免费保修。

二、购买日期以销售商开出的购机发票或收据日期为准，网购可以交易截图为准。

三、有以下情况都不能享受“三包”服务

1.一切人为因素损坏，包括非正常工作环境下使用或不按照说明书使用。
2.用户私自拆机、改装、维修。
3.使用非指定或许可的配件造成损坏的。
4.机身的QC或保修贴损毁。
5.不能出示有效购机凭证。
6.不属于本公司产品。

四、保修方式为送修

此条款只适于中国大陆，其它地区请参考当地销售代理商的规定和国家法规。

特点

- 支持MQA解码，支持MQA-CD；
- 全新第三代XMOS XU-316，PCM支持到32bit/768kHz，DSD支持到DSD512；
- 美国ESS新一代旗舰DAC芯片ES9039MSPRO,内置MQA硬解码；
- 采用八通道并联电路设计,失真度低至惊人的0.00005%(-125dB), 并且更加稳定；
- 使用11片高端双运放及大量发烧元器件；
- 采用2nd PLL,消除SPDIF传输过程中的JITTER;
- 全新自主研发的CK-03时钟处理电路, 大大降低时钟抖动；
- 支持DOP独立显示功能,准确判断当前解码格式;
- USB、光纤、同轴、AES、I2S支持DSD传输，同轴和光纤支持DOP64；
- 使用钢化玻璃全贴合彩色IPS显示屏；
- 内置低噪声电源处理，同时提高电源效率，功耗更低；
- 搭配多个低噪声稳压电源，提供稳定可靠高效低噪声的供电系统。
- 高通高端蓝牙芯片,支持LDAC(24bit/96kHz)，APTX/HD，SBC，AAC；
- 高品质全铝合金外壳,支持
- 高品质镀金输入输出连接端子；
- 日本音频协会(JAS)Hi-Res认证；
- 配备遥控器和全功能遥控。

技术参数

输入方式 .....USB/光纤/同轴/蓝牙/I²S/AES
输出方式 .....单端线路/平衡线路
线路输出幅度.....平衡线路 5.2Vrms
单端线路 2.5Vrms
THD+N .....0.00005%(-125dB)(UN-WTD)
动态范围 .....134dB(XLR)
128dB(RCA)
信噪比 .....134dB(XLR)
127dB(RCA)
USB传输方式 USB2.0异步传输
USB兼容性 .....Windows 7 / 8 / 8.1 / 10 / 11(需要驱动)
Mac OSX10.6以上、Linux(不需要驱动)
MQA decoder.....USB / 光纤 / 同轴 / AES
MQA-CD decoder.....光纤 / 同轴 / AES
采样率与位深:

USB	PCM	44.1~768kHz(32bit)
	DSD	2.8224~22.5792MHz (1bit)
光纤/同轴		44.1~192kHz(24bit)
	DoP	DoP256(USB),DoP64(光纤/同轴)

蓝牙规格:
LDAC 24bit/96kHz (990kbps/660kbps/330kbps)
aptX-HD .....24bit/48 kHz_576kbps
aptX .....16bit/44.1 kHz_352kbps
SBC .....16bit/44.1 kHz_328kbps
AAC .....16bit/44.1 kHz_320kbps
消耗功率 .....<10W
待机功耗 .....<0.5W
体积.....210X43X185mm(WxHxD)
重量 1.2kg/2.64lb

SMSL保留在不另行通知的情况下进行可能导致规格或特性更改的改进的权利。

关于遥控器

- 如果遥控器距离本机很近时操作仍无效，请用新电池更换。
- 如果要长时间不使用遥控器，请取出遥控器的电池。
- 按照电池处置的地方性法规处置废旧电池。

遥控器的使用

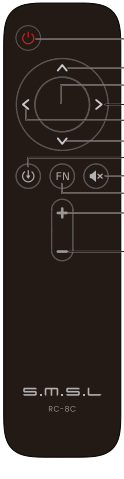

开关机
向上
进入菜单/确认
进入二级菜单
返回
向下
输入选择
静音
FN按键(在菜单中定义)
音量加
音量减

注 意

遥控器请使用2节7号(AAA)电池

部件介绍

1 功能旋钮
2 红外接收窗
3 显示屏
4 单端线路输出
5 蓝牙天线
6 光纤输入
7 平衡线路输出
8 AES/EBU输入
9 I²S输入
10 同轴输入
11 USB输入
12 电源输入
13 电源开关

DO300包装清单

1* SMSL DO300
1* 遥控器
1* 蓝牙天线
1* USB线
1* AC电源线
1* 说明书
1* 保修卡

功能介绍

INPUTS (输入方式)

- USB (USB输入)
- BLUETOOTH (蓝牙输入)
- OPTICAL (光纤输入)
- COAXIAL (同轴输入)
- AES/EBU (AES/EBU输入)
- I2S(HDMI) (I^2S输入)

OUTPUTS (输出方式)

- ALL LINE OUT (全部输出)
- BALANCED (平衡输出)
- UNBALANCED (非平衡输出)

PCM FILTER (PCM滤波器)

- FILTER OFF (滤波器关闭NOS)
- MINIMUM PHASE (最低相位)
- APODIZING (切迹，快速滚降，线性相位滤波器)
- LINEAR FAST (快速滚降，线性相位滤波器)
- LINEAR SLOW (慢滚降，线性相位滤波器)
- MINIMUM FAST (快速滚降，最小相位滤波器)
- MINIMUM SLOW (慢滚降，最小相位滤波器)
- LOW DISPERSION(低分散延时)

功能介绍

DSD FILTER (DSD滤波器)

- 47k CUT-OFF (47kHz频率截止)
- 50k CUT-OFF (50kHz频率截止)
- 60k CUT-OFF (60kHz频率截止)
- 70k CUT-OFF (70kHz频率截止)

SOUND COLOR(音色菜单)

本机总共有9种音色模式，它是通过对DAC进行DSP处理，分别为：

- Rich1、Rich2、Rich3（泛音丰富）
- Tube1、Tube2、Tube3（胆味）
- Crystal1、Crystal2、Crystal3（高清晰度）

音色设置是使用DAC内部DSP，做出不同的音色效果，所有这些设置不会改变频率响应曲线。设置为Standard模式将禁用此功能!

PRE MODE(前级模式)

PRE MODE为输出接口的音量调节功能开关：

- VARIABLE:输出接口音量是受控的。
- FIXED:输出接口音量是固定的。

功能介绍

DPLL (DPLL设置)

- MIN ~ MAX

(共15种，默认为5。数字越大适应抖动的范围越强，数字越小抗时钟抖动的性能越好。)

这个DPLL设定是ESS系列产品特有的功能，它可以调整芯片内部DPLL数字锁相环电路的带宽，使芯片在抗时钟抖动和输入宽容度之间达到一个平衡。

它的作用:

- 在输入信号的时钟稳定度好的情况，可以减小这个值，这样系统的时钟性能更佳;
- 在输入信号的时钟稳定度不好的情况下，声音有可能会有中断的现象，增大这个值可以避免声音中断现象的发生！特别是使用电视作为信号源时。

FN KEY FOR (FN按键作用)

- OUTPUTS (输出选择)
- BLUETOOTH (切换到蓝牙输入)
- PHASE (切换到输出相位)

I²S MODE(I²S模式)

- NORMAL(正常，PS AUDIO格式)
- REVERSED(反相，DATA和LRCK反相)

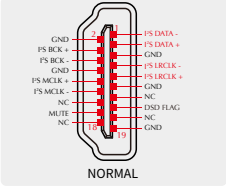

注: 这个选项用于匹配不同的I2S接口标准，使用前请检查信号源的接口定义。

功能介绍

AUDIO PHASE

- NORMAL (2+,3-)
- INVERTED (2-,3+)

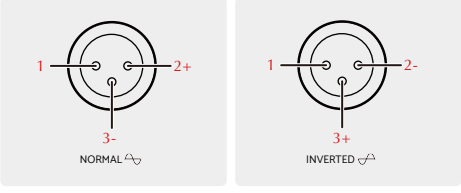

DIMMER (自动熄屏)

- 5秒 ~ 60秒

(范围5秒 - 60秒, 设置后, 屏会在这个时间内自动熄灭, 遥控或者旋钮任意操作屏幕会重新点亮。这样可以很大程度减少光污染, 提升听音环境的舒适性!)

BRIGHTNESS (显示屏亮度设置)

- LEVEL 1 ~ LEVEL 6

RESET (系统复位)

- 在蓝牙输入时, 请在DO300的主菜单中选择 "RESET "并确认。
  系统将只重置蓝牙配对状态;
- 在其他输入时 (非蓝牙), 请从DO300的主菜单中选择 "RESET "并确认,
  系统将清除所有设置, 包括蓝牙。

S.M.S.L

Hi-Res AUDIO

DO300

USER MANUAL

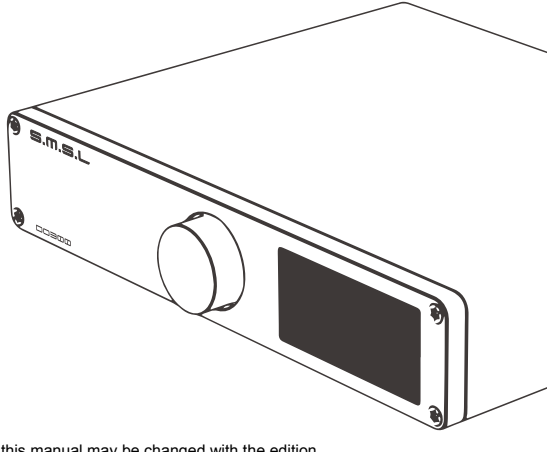

The contents of this manual may be changed with the edition, and are subject to change without notice.

Ver 1.0

Safety Notes

- Install this unit in a well ventilated, cool, dry, clean place-away from direct sunlight, heat sources, vibration, dust, moisture, or cold..
- Use the voltage specified on this unit Only. Using this unit with a higher voltage than specified is dangerous and may cause fire , damage to this unit, or personal injury. Our company will not be held responsible for any damage resulting from the use of this unit with a voltage other than that specified.
- Do not attempt to modify or fix this unit by yourself. Contact alesperson or customer service when any service is needed. The cabinet should never be opened for any reason.
- When not planning to use this unit for long periods of time (i.e. when going on vacation), disconnect the power cable from the AC wall outlet.

Important note:
The product specifications and information mentioned in this manual are for reference only. The content of this manual is subject to change without notice.

Warranty Terms

1.The Term of Service
Foshan Shuangmusanlin Technology Co., Ltd promises to offer good-quality products. If the product is broken in 7 days after purchasing when you use it normally, you can choose to send it back for return, replacement or repairing (only the product does not affect the second sales can be returned). Repairing for free in one year if you use it normally.

2.Date of purchase is in accordance with the date on invoice or receipt uesd by seller, and if you buy it on line, you can show the screenshot of trade.

3.If an inappropriate usage causes the unit damaged, the warranty will be void. As below.

- All damages by inappropriate use, including using it under non-normal working environment or without following the instructions.
- Dismantling, refitting, repairing by user in private.
- Causing damage by using some fittings instead of the designative or accredited ones.
- Cannot provide credible proof of purchase.

4.Sending it back to our company for repairing.

5.Contact your S.M.S.L Audio reseller for a return or replacement.

Features

- Support MQA decoding and MQA-CD;
- New 3rd generation XMOS XU-316, PCM support up to 32bit/768kHz, DSD support to DSD512;
- The new generation flagship DAC chip ES9039MSPRO of USA ESS has built-in MQA hard decoding;
- Designed with an eight-channel parallel circuit, the distortion is as low as a staggering 0.00005% (-125dB) and more stable.
- Using 11 high-end dual op amps and a large number of audiophile components;
- Adopt 2nd PLL to eliminate JITTER during SPDIF transmission;
- The new self-developed CK-03 clock processing circuit greatly reduces clock jitter;
- Support DOP independent display function, accurately determine the current decoding format;
- USB, optical fiber, coaxial , AES, I2S support DSD transmission, coaxial and optical fiber support DOP64;
- Use tempered glass to fully fit the color IPS display;
- Built-in low-noise power processing, while improving power efficiency, lower power consumption;
- Combined with multiple low-noise regulated power supplies, it provides a stable, reliable, efficient, and low-noise power supply system.
- Qualcomm high-end Bluetooth chip, support LDAC (24bit/96kHz), APTX/HD, SBC, AAC;
- High quality all-aluminum alloy shell, support high quality gold plated input and output connection terminals;
- Japan Audio Association (JAS) Hi-Res certification;
- Equipped with remote control and full-featured remote control.

Specifications

Input		USB / Optical / Coaxial / Bluetooth / I²S / AES
Output		RCA / XLR
Line output amplitude	XLR	5.2Vrms
	RCA	2.5Vrms
THD+N		0.00005%(-125dB)(UN-WTD)
Dynamic range		134dB(XLR),128dB(RCA)
SNR		134dB(XLR),127dB(RCA)
USB transmission		USB 2.0 Asynchronization
USB compatibility		Windows 7 / 8 / 8.1 / 10(Needs Driver)
		Mac OSX10.6 or Later、Linux(Driverless)
MQA decoder		USB / Optical / Coaxial / AES
MQA-CD decoder		Optical / Coaxial / AES
Sampling rate & Bit Width:		
USB	PCM	44.1 ~ 768kHz(32bit)
	DSD	2.8224 ~ 22.5792MHz(1bit)
Optical / Coaxial		44.1 ~ 192kHz(24bit)
	DoP	DoP256(USB),DoP64(Optical / Coaxial)
Bluetooth:		5.0
LDAC		24bit/96kHz (990kbps/660kbps/330kbps)
aptX-HD		24bit/48 kHz_576kbps
aptX		16bit/44.1 kHz_352kbps
SBC		16bit/44.1 kHz_328kbps
AAC		16bit/44.1 kHz_320kbps
Power Consumption		<10W
Standby power		<0.5W
Size		240x43x185mm (WxHxD)
Weight		1.2kg / 2.64lb

SMSL reserves the right to make improvements which may result in specification or feature changes without notice.

Remote control

- If the remote control is still ineffective when it is close to the machine, replace it with a new battery.
- If the user does not use the remote control for a long time, remove the battery of the remote control.
- Dispose of used batteries in accordance with local regulations on battery disposal.

Operating the remote control

Power ON/OFF
Up
MENU/OK
Next level menu
Return
Down
Input select
Mute
FN(Define in the menu)
Volume +
Volume -

Note

This remote controller use 2 x R03/AAA batteries.

Display Interface and Instructions

1. Knob
2. Remote window
3. Display
4. RCA output
5. Bluetooth antenna
6. Optical input
7. Balanced output
8. AES/EBU input
9. I²S input
10. Coaxial input
11. USB input
12. AC IN(100-240VAC)
13. Power switch

Package list

1* SMSL DO300
1* USB cable
1* Warranty card
1* Remote control
1* AC power cable
1* Bluetooth antenna
1* User manual

Instructions

INPUTS

- USB
- BLUETOOTH
- OPTICAL
- COAXIAL
- AES/EBU
- I2S(HDMI)

OUTPUTS

- ALL LINE OUT
- BALANCED
- UNBALANCED

PCM FILTER

- FILTER OFF
- MINIMUM PHASE
- APODIZING
- LINEAR FAST
- LINEAR SLOW
- MINIMUM FAST
- MINIMUM SLOW
- LOW DISPERSION

Instructions

DSD FILTER

There are 4 kinds of digital filtering in total.It's the way that the digital operation means the clutter outside the audioFilter out,respectively

- 47kHz Cutoff
- 50kHz Cutoff
- 60kHz Cutoff
- 70kHz Cutoff

SOUND COLOR

There are 9 sound color settings in DO300.

- Rich1, Rich2, Rich3
- Tube1, Tube2, Tube3
- Crystal1, Crystal2, Crystal3

This setting is usingthe DSP of DAC,to make some different sound color, all of these settings will not change the frequency res ponse curve.When set to "Standard", this setting will be bypassed.

PRE MODE

PRE MODE is the volume adjustment function switch for the output interface.

- VARIABLE: The output interface volume is controlled.
- FIXED: The output interface volume is fixed.

Instructions

DPLL

- MIN ~ MAX

(A total of 15 kinds, the default is 7 kinds. The larger the number is, the stronger the range to adapt to jitter, and the smaller the number, the better the performance against clock jitter.)

This DPLL setting is a special function of ESS series products. It can adjust the internal DPLL digital phase locked loop circuit Bandwidth, so that the chip achieves a balance between anti clock jitter and input tolerance.

Its function:

- When the clock stability of the input signal is good, this value can be reduced, so that the clock performance of the system is better;
- When the clock stability of the input signal is not good, the sound may be interrupted. Increase this value can avoid the sound interruption! Especially when using TV as signal source!

FN KEY FOR

- OUTPUTS
- BLUETOOTH
- PHASE

I²S MODE

- NORMAL
- REVERSED

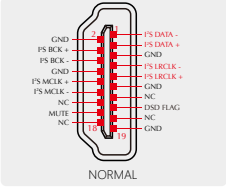

NORMAL

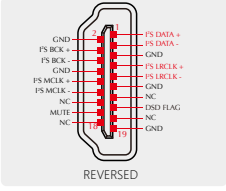

REVERSED

Note: This option is used to match different I²S interface standards, please check the interface definition of the signal source before use

Instructions

AUDIO PHASE

- NORMAL (2+,3-)
- INVERTED (2-,3+)

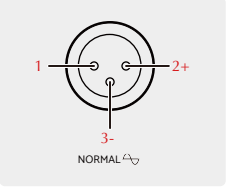

DIMMER

- 5 second ~ 60 second

(The range is 5 seconds~60 seconds. After setting, the screen will automatically go off within this time, and the screen will re-light up if you operate the remote control or the knob at any time.)

BRIGHTNESS

- LEVEL 1 ~ LEVEL 6

RESET

- During Bluetooth input, please select "RESET" from the main menu of DO300 and confirm. The system will only reset the Bluetooth pairing status;
- During other input (Not Blutooth),please select "RESET" from the main menu of DO300 and confirm, the system will clear all settings, including Bluetooth.

S.M.S.L

Hi-Res AUDIO

DO300

取扱説明書

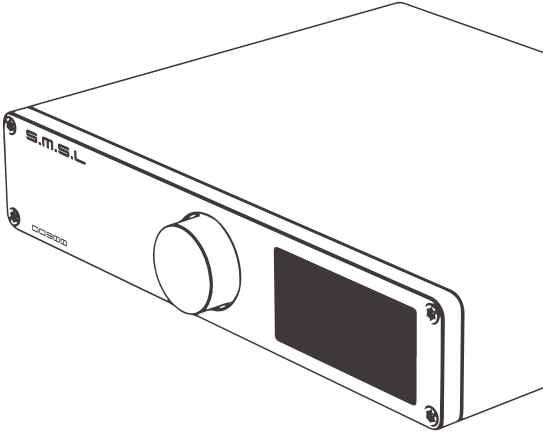

※改良等の理由により、予告なく仕様およびデザインを変更する事があります。 Ver 1.0

安全指示

- 商品は、風通しがよく、涼しく、乾燥した清潔な場所で、直射日光や熱源から離れた場所に設置してください。直射日光、熱源、振動、ほこり、湿気、寒さを避けてください。
- 本機に指定されている電圧のみを使用してください。規定以上の電圧を使用することは危険であり、火災や本機の破損の原因となります。規定以上の電圧を使用したことによる損害については、一切の責任を負いいたしません。
- ご自分で本機を改造したり修理したりしないでください。サービスが必要な場合は、セラーまたは当社のカスタマーサービスにご連絡ください。
- 長期間ご使用にならない場合（休暇中など）は、電源コードをコンセントから抜いてください。

保証条件

一、サービス期間

S.M.S.L社は、製品の品質の良さを追求しています。通常の使用状態で販売日から7日以内に製品が故障した場合、お客様は返品または保証期間内の無料修理を選択することができます（二次販売に影響しない場合に限り返品可能）。正常な使用状態で1年以内に故障した場合は、無料修理対応いたします。

二、購入日は販売者が発行した購入請求書または領収書の日付が対象となり、オンライン購入の場合は取引画面のスクリーンショットが対象となります。

三、以下の場合は、「返品/新品交換」のサービスの対象外となります。

1.通常の作業環境以外での使用や、指示に従わない場合など、人為的な要因で生じた損害。

2.ユーザーが個人的に本機を解体、改造、修理した場合。

3.指定外の付属品やライセンスされた付属品の使用によって生じた損害。

4.本体に貼られているQCシールや保証書シールが破損した場合。

5.有効な購入証明書の提示がない場合。

6.当社の製品に属さないもの 。

四、保証方法は配送による

その他の地域については、お客様の販売代理店の規定および各国の規定をご参照ください。

製品の特徴

- MQAデコーディング、MQA-CDに対応します。
- 第3世代の新型XMOS XU-316、PCMは32bit/768kHzまで対応、DSDはDSD512まで対応します。
- MQAハードデコードを内蔵したESS社の新世代フラッグシップDACチップES9039MSPROを搭載します。
- 8チャンネル並列回路設計により、歪率は0.00005%（-125dB）と低く、より安定しています。
- ハイエンドデュアルオペアンプを11個使用し、多数のオーディオパーツを使用します。
- 2ndPLLは、SPDIF伝送時のJITTERを除去するために使用されます。
- 自社開発のクロック処理回路「CK-03」を新たに搭載し、クロックジッターを大幅に低減します。
- DOP独立表示機能をサポートし、現在のデコードフォーマットを正確に判断します。
- USB、光、同軸、AES、I2SはDSD伝送に対応、同軸と光はDOP64に対応します。
- 強化ガラスフルラミネートカラーIPSディスプレイの採用します。
- 低ノイズ電源処理を内蔵し、電力効率の向上と低消費電力化を実現します。
- 複数の低ノイズ安定化電源で、安定した信頼性と効率的な低ノイズ電源システムを提供します。
- クアルコム社製ハイエンドBluetoothチップ搭載、LDAC（24bit/96kHz）、APTX/HD、SBC、AACに対応します。
- 高品質フルアルミニウムハウジング。
- 入出力接続端子に高品位な金メッキを採用します。
- 日本オーディオ協会（JAS）ハイレゾ認定されています。
- フルファンクションリモコンを搭載します。

技術仕様

輸入方式 .....USB/光/同軸/Bluetooth/I²S/AES
輸出方式 .....シングルエンドライン/バランスライン
ライン出力振幅.....バランスライン 5.2Vrms
シングルエンドライン 2.5Vrms
THD+N .....0.00005%(-125dB)(UN-WTD)
ダイナミックレンジ .....134dB(XLR)
128dB(RCA)
SNR .....134dB(XLR)
127dB(RCA)
USB伝送方式 USB2.0非同期式転送
USB兼容性 .....Windows 7 / 8 / 8.1 / 10 / 11(ドライバ必要)
Mac OSX10.6以上、Linux(ドライバ不要)
MQAデコーダー.....USB / オプティカル / コアキシャル / AES
MQA-CDデコーダー.....光／同軸／AES
サンプルレートとビット深度:

USB	PCM	44.1~768kHz(32bit)
	DSD	2.8224~22.5792MHz (1bit)
オプティカル/コアキシャル		44.1~192kHz(24bit)
	DoP	DoP256(USB),DoP64(光/同軸)

Bluetoothの仕様:
LDAC 24bit/96kHz (990kbps/660kbps/330kbps)
aptX-HD .....24bit/48 kHz_576kbps
aptX .....16bit/44.1 kHz_352kbps
SBC .....16bit/44.1 kHz_328kbps
AAC .....16bit/44.1 kHz_320kbps
消費電力 .....<10W
待機時消費電力 .....<0.5W
ボリューム.....210X43X185mm(WxHxD)
重量 1.2kg/2.64lb

リモコンについて

- リモコンを近くで操作しても動作しない場合は、新しい電池に交換してください。
- リモコンを長期間使用しない場合は、リモコンから電池を取り外してください。
- 使用済みの電池を廃棄する際は、地域の電池廃棄に関する規制に従ってください。

リモコンの使い方

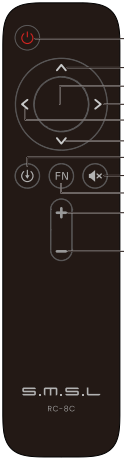

スイッチのオン/オフ
アップ
メニューへのアクセス／確認
セカンダリーメニューへのアクセス
戻る
ダウン
入力選択
ミュート
FNボタン
ボリュームアップ
ボリュームダウン

ご注意

リモコンにはNo. 7（AAA）電池2本をご使用ください。

部品紹介

1. ファンクションノブ
2. IRレシーバーウィンドウ
3. 表示画面
4. シングルエンドライン出力
5. ブルートゥースアンテナ
6. 光入力
7. バランスライン出力
8. AES/EBU入力
9. I2S入力
10. 同軸入力
11. USB入力
12. 電源入力
13. 電源スイッチ

DO300付属品内容リスト

1 x SMSL DO300
1 x USBケーブル
1 x 保証書
1 x リモコン
1 x AC電源ケーブル
1 x Bluetoothアンテナ
1 x 取扱説明書

機能説明

INPUTS (入力方式)

- USB (USB入力)
- BLUETOOTH (ブルートゥース入力)
- OPTICAL (光入力)
- COAXIAL (同軸入力)
- AES/EBU (AES/EBU入力)
- I2S(HDMI) (I2S入力)

OUTPUTS (出力方式)

- ALL LINE OUT (全出力)
- BALANCED (バランス出力)
- UNBALANCED (アンバランス出力)

PCM FILTER (PCMフィルター)

- FILTER OFF (NOSのフィルターオフ)
- MINIMUM PHASE (最小位相)
- APODIZING (高速ロールオフ、リニアフェーズフィルター)
- LINEAR FAST (高速ロールダウン、リニアフェーズフィルター)
- LINEAR SLOW (スローロールオフ、リニアフェイズフィルター)
- MINIMUM FAST (高速ロールオフ、最小位相フィルター)
- MINIMUM SLOW (スローロールオフ、最小位相フィルター)
- LOW DISPERSION(低分散遅延)

機能説明

DSD FILTER (DSDフィルター)

- 47k CUT-OFF (47kHzの周波数カットオフ)
- 50k CUT-OFF (50kHzの周波数カットオフ)
- 60k CUT-OFF (60kHzの周波数カットオフ)
- 70k CUT-OFF (70kHzの周波数カットオフ)

SOUND COLOR(トーンメニュー)

本機は、DAC上のDSPで処理される以下の計9種類のトーンモードを搭載しています。

- Rich1、Rich2、Rich3（リッチな倍音）
- Tube1、Tube2、Tube3（チューブ）
- Crystal1、Crystal2、Crystal3（ハイビジョン）

Tone設定は、DACの内部DSPを使用してさまざまな音色効果をもたらしますが、いずれも周波数応答カーブは変化しません。標準モードに設定すると、この機能は無効になります。

PRE MODE(プリアンプモード)

PRE MODEは、出力端子の音量調整スイッチです。

- VARIABLE: 出力端子の音量を調整します。
- FIXED: 出力端子の音量は固定です。

機能説明

DPLL (DPLL設定)

- MIN ~ MAX

（全部で15、デフォルトは5。数字が大きいほどジッター適応範囲が強く、数字が小さいほどクロックジッターに対する性能が高い。）

このDPLL設定はESSファミリ独自のもので、チップ内部のDPLLデジタル位相同期ループ回路の帯域幅を調整し、アンチクロックジッタと入力トレランスのバランスを取ることができます。

その機能：

- 入力信号のクロック安定度が良い場合は，この値を小さくしてクロック性能を向上させることができます。
- 入力信号のクロックの安定性が悪いと音が途切れることがあるので、この値を大きくして途切れを防いでください。特に、テレビを信号源とする場合は、その傾向が顕著です。

FN KEY FOR (FNボタンの動作)

- OUTPUTS (出力選択)
- BLUETOOTH (BLUETOOTH入力の切替)
- PHASE (出力位相の切替)

I²S MODE(I2Sモード)

- NORMAL(ノーマル、PS AUDIOフォーマット)
- REVERSED(反転，DATAとLRCKの反転)

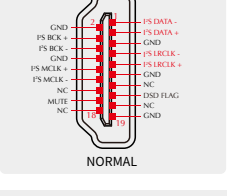

ご注意：このオプションは、異なるI2Sインターフェース規格に合わせるためのもので、使用する前に信号源のインターフェース定義をご確認してください。

機能説明

オーディオフェーズ

- NORMAL (2+,3-)
- INVERTED (2-,3+)

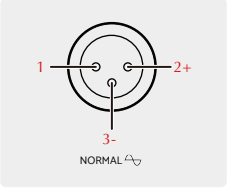

DIMMER (自動画面消灯)

- 5秒 ~ 60秒

(5秒～60秒の範囲、設定後、この時間内に自動的に消灯し、リモコンまたはノブ操作で再点灯します。これにより、光害を大幅に軽減し、快適なリスニング環境を実現します！)

BRIGHTNESS (ディスプレイの明るさ設定)

- レベル1～レベル6

RESET (システムリセット)

- Bluetooth入力中は、DO300のメインメニューから「RESET」を選択し、確認してください。システムはBluetoothのペアリング状態のみをリセットします。
- その他の入力（Bluetooth以外）中は、DO300のメインメニューから「RESET」を選択し、確認してください。システムはBluetoothを含むすべての設定をクリアします。